Características de funcionamiento

- Para 2, 4 y 6 ordeños.
- Sensor de temperatura, de fácil acceso para su sustitución.
- Boca de hombre sin uso de brida elástica.
- Pulverizador giratorio de disco (spray dish), para la limpieza interior del tanque de refrigeración con banco de hielo.

Plus

Posibilidad de añadir:

- Sistema de medición electrónica de volumen de leche, con medidor de volumen inoxidable de alta precisión de +/-0,5%.
- Sistema de pesaje automático, que se coloca en las patas del tanque de refrigeración con banco de hielo (sistema de pesaje de alta precisión (± 0,1%) con pantalla LCD independiente con 4, 6, 8 células de carga).
- Válvula de autolimpieza.
- Ciclo de desinfección.
- Conexión con el sistema de registro de información.
- Preinstalación de los evaporadores para una futura conversión en tanque de refrigeración con banco de hielo de 4 a 2 ordeños.
- Unidades de refrigeración para climas especialmente cálidos (Tropical +43 °C).
- Diferentes válvulas de rosca inoxidable DIN, SMS, IDF, TRICLAMP.

Tanques de enfriamiento de leche tipo cerrado

Enfriamiento adecuado

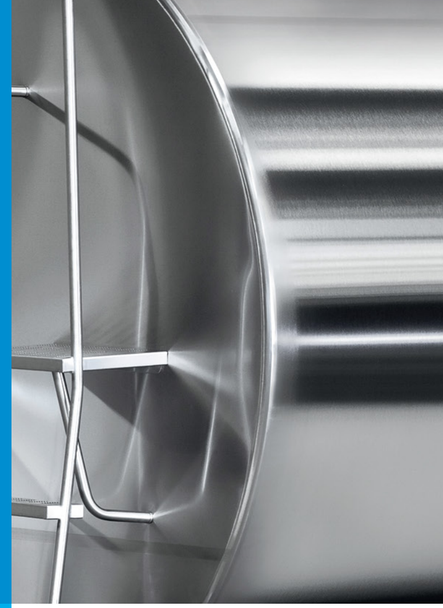

Sistemas de refrigeración y lavado

STANDARD
Versión simple del sistema de lavado automático (PLC)

El sistema controla las funciones de refrigeración y agitación con lavado completo en cinco ciclos: prelavado con agua fría, prelavado con agua caliente, lavado principal con agua caliente, aclarado con agua caliente, aclarado con agua fría con la opción manual de refrigeración/limpieza de fácil manejo.

Contiene:

- Bombas peristálticas individuales para el detergente y el ácido.
- Válvula de drenaje de Ø50mm de diámetro.
- Termómetro digital - termostato con programa incluido de agitación de Dixell.
- Electroválvulas individuales (¾ ") de entrada de agua caliente y fría.
- Funcionamiento automático con control electrónico (PLC) de Schneider con parámetros ajustables y posibilidad de actualizar el software.
- Potente bomba de lavado Sirem, con flujo continuo de agua y presión adecuada de pulverización.
- Palas giratorias especiales para dispersar el agua durante el lavado.

CONTROL
Versión completa del sistema de lavado automático (PLC)

Cumple todos los parámetros para una correcta refrigeración, agitación y limpieza, y ofrece toda la información necesaria sobre el estado de funcionamiento del tanque de refrigeración con banco de hielo, que se maneja con un controlador lógico programable (PLC).
El panel de control, muy fácil de usar, está situado en la parte delantera del tanque de refrigeración con banco de hielo, incrustado en acero inoxidable (AISI 304)

Además, el sistema dispone de:

- Un completo sistema de 14 alarmas.
- Termómetro digital (controlador de reserva) y termostato de refrigeración y agitación de marca Dixell con grado de protección de estanqueidad IP 65.
- Pantalla digital LCD iluminada y estanca (IP65).
- Alarma sonora de aviso de incidencias.
- Opción de añadir un calentador rápido inoxidable con resistencia eléctrica trifásica.

3 Km carretera provincial Lagada - Kolchiko
572 00 Lagadas, Tesalónica Grecia

T/F +30 23940 20400
E sales@milkplan.com

www.milkplan.com

ENFRIAMIENTO DE LA LECHE

Milkplan®
FARMING TECHNOLOGIES

MP Powertank

Los tanques de enfriamiento de leche de acero inoxidable MP PowerTank son de forma horizontal y son de dos tipos (circulares y elípticos), con bocas de hombre y con dos opciones de sistemas de control automático de refrigeración y lavado. Se fabrican con los más altos estándares de calidad, según las normas europeas y americanas.

MPP Round (Redondo)

Capacidades entre 1.000l-14.000l. Para 2, 4 y 6 ordeños.

Tipo de tanque	Pies	A	B	C	H	F	H1	L	G	Hf	Hm	HL
MPP 1000	4	422,5	845	600	1989	1060	1024	1690	1299	235/285	310	730
MPP 1500	4	300	950	750	2256	1350	1291	1550	1566	235/285	310	730
MPP 2000	4	507,5	1010	750	2256	1350	1291	2025	1566	235/285	310	730
MPP 2500	4	450	1450	750	2256	1350	1291	2350	1566	235/285	310	730
MPP 3000	4	725	1450	750	2256	1350	1291	2900	1566	235/285	330	730
MPP 3500	4	725	1950	750	2256	1350	1291	3400	1566	235/285	330	730
MPP 4000	4	592,5	1185	900	2668	1680	1603	2370	1878	235/285	330	830
MPP 5000	4	725	1450	900	2668	1680	1603	2900	1878	235/285	330	830
MPP 6000	6	200	1550	900	2668	1680	1603	3500	1878	235/285	330	830
MPP 8000	8	175	997	1090	2997	1990	1882	3341	2207	285/335	330	830
MPP 10000	8	175	1270	1090	2997	1990	1882	4160	2207	285/335	330	830
MPP 12000	8	200	1160	1300	3216	2230	2101	3880	2466	285/365	330	830
MPP 14000	8	175	1350	1300	3216	2230	2101	4400	2466	285/365	330	830

MPP Oval (Elíptico)

Capacidades entre 10.000l-20.000l. Para 2, 4 y 6 ordeños.
Para la refrigeración rápida de grandes cantidades de leche.
Además, es una solución ideal para zonas con altura limitada.

Tipo de tanque	Pies	A	B	C	H	F	H1	L	G	Hf	Hm	HL
MPPO 10000	8	175	1533	1150	2053	1593	1670	4970	1830	235/340	330	830
MPPO 12000	8	175	1360	1445	2300	1765	1900	4450	2050	285/380	330	830
MPPO 14000	10	175	1160	1445	2300	1765	1900	5000	2050	285/390	330	830
MPPO 16000	10	175	1345	1445	2300	1765	1900	5750	2050	285/405	330	830
MPPO 18000	12	175	1215	1445	2300	1765	1900	6450	2050	285/410	330	830
MPPO 20000	12	175	1370	1445	2300	1765	1900	7220	2050	285/435	330	830

Características técnicas
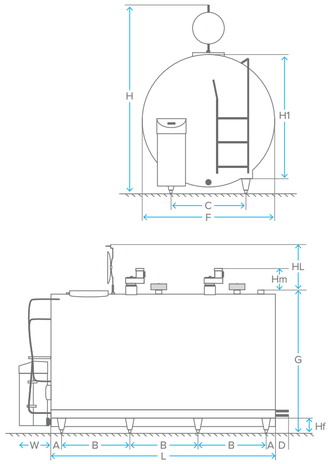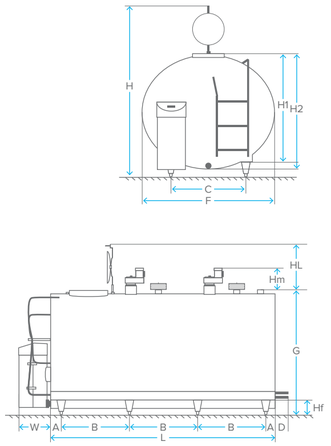
- Motor de agitación de la empresa francesa Sirem, de 21-25 revoluciones/minuto (rpm).
- Unidades de refrigeración con compresores Tecumseh, Maneurop o Copeland.
- Aislamiento térmico especial, ecológico y de alta densidad de poliuretano de dos componentes, respetuoso con el medio ambiente.
- Fabricado en acero inoxidable antimagnético 18/10, DIN 1.4301 (AISI 304), con un proceso especial para el acabado.
- Evaporador con un diseño especial para una refrigeración eficiente y soldadura con tecnología láser. El diseño del evaporador evita la congelación de la leche, incluso de pequeñas cantidades.
- Con sistema integrado de control de lavado automático (dos opciones) STANDARD o CONTROL.
- Ecualizador externo de presión inoxidable.
- Patas regulables inoxidables.